

Sikringsdør EN1627 RC5

EN1627 RC5 sikring

Enkelt / dobbeltdør EN1627:2021 RC5

Forberedt f eks. Step Lock ST550/ST551
incl 2 x EA281 karmoverføringer
& rørføringer hertil i dørblad

Max karmmål:
1443 x 2519 mm enk døre
2145 x 2419 mm dobbeltdøre
Dørblad: 59 mm
Vægt: ca 125 kg / m^2

Leveres også til i facade/udendørs montering !!
Grundbehandling: Galfan
Hængsler: Der anvendes pålagte hængsler (3 stk a 8 x 50 x 100 mm, AISI 316), alle med Ø12 aksel.
Dermed sikres lang levetid for døren & god komfort i dagligt brug

Skudsikring/tilvalg: FB4, FB6,FB7

Lyd/tilvalg: Kan leveres op til Rw=39dB

Størrelser:
Leveres på med udgangspunkt i:
Opmålt murhul
eller
Ønsket karmmål
eller
Ønsket lysmål / passagemål

Leveres med omsluttende karm (A karm) eller fugekarm (C karm)
Leveres med 25mm std. bundstykke, eller 3mm fladt bundstykke

Døren kan leveres således at krav i “BESTEMMELSER FOR DEN MILITÆRE SIKKERHEDSTJENESTE – FKOBST 358-1” opfyldes !

Datablad

Montage

Specifikationer:



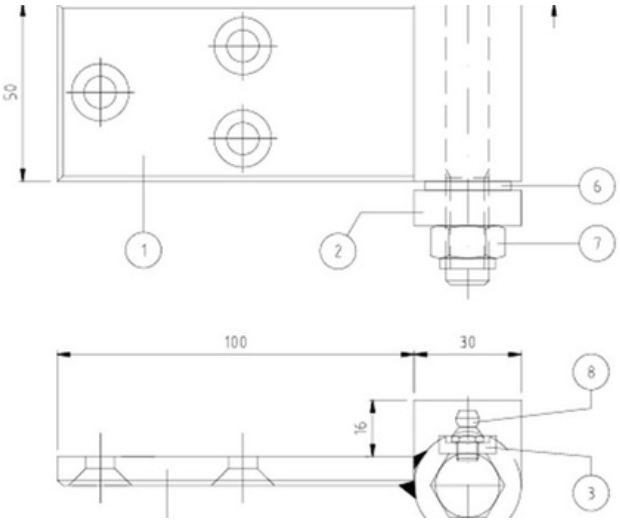

RC 5 testværktøj

